ЗАВОД ЭЛЕКТРОАППАРАТУРЫ
ООО «EMA – ELFA»
63-500 OSTRZESZÓW ul. Pocztowa 7
тел. : 0-62 / 730-30-51
факс : 0-62 / 730-33-06
http:// www.ema-elfa.pl
e-mail : handel@ema-elfa.pl

ЭЛЕКТРОМАГНИТНЫЕ ДИСКОВЫЕ ТОРМОЗА

СЕРИИ NEX

ДЛЯ ЗОНЫ 2 / ЗОНЫ 21

K-RU-NEX-20150826

Электромагнитные тормоза, взрывозащищённые, серии NEX постоянного тока, с пружинным включением и электромагнитным отпуском предназначены для торможения вращающихся частей машин и их точного позиционирования. Применяются в качестве тормозов позиционирования и торможения. Тормоза были спроектированы, произведены и прошли испытания в соответствии с требованиями систему управления качеством ISO 9001 и ISO 14001. Наши продукты, представленные в настоящей информационной карте, имеют обозначение CE, что означает их соответствие с Директивами ЕС в области безопасности. Серия тормозов NEX соответствует всем основным требованиям для оборудования и систем защиты, предназначенных для применения в зонах риска взрыва газов и пыли (Директива 94/9/EC ATEX), и имеют подтверждающий сертификат выдан нотифицированным органом. Они утверждены для:
Защиты от взрыва газов и пыли для II группы оборудования:

Ex II 2D Ex t IIIC T125°C Db
Ex II 3G Ex nA IIB T3 Gc

Сертификат испытаний : KDB 15ATEX0067X

CE 1453

Тормоза серии NEX характеризует высокая повторяемость, даже при большом числе включений. Возможность электропитания от источника переменного тока после подключения к выпрямляющей системе, поставляемой вместе с тормозом по желанию получателя. Тормоза оснащены отпускными болтами и опционально рычагом ручного отпуска, обеспечивающими возможность аварийного отпуска торможения. Дополнительным достоинством является стабильность работы – что особенно важно, когда оборудование обслуживается несколькими приводами, работающими при этом с большой частотой включений. Конструкция тормоза гарантирует простой и беспроблемный монтаж. Доступны разные опции исполнения с точки зрения оснащения и электропитания тормоза, которые дают возможность выбора опции, соответствующей индивидуальным потребностям пользователя. Установленный на электродвигателе тормоз создаёт самотормозящийся двигатель – приводной узел, соответствующий требованиям по безопасности использования и позиционированию привода.

Устройства предназначены для торможения вращающихся элементов машин и выполняют следующие задачи:

- аварийное торможение для обеспечения функции безопасности привода,
- остановка исполнительных механизмов машин для обеспечения функции позиционирования,
- сведение до минимума движения элементов машин после выключения привода (соображения безопасности в соответствии с положениями Госгортехнадзора),

Питание тормозов от типовых источников постоянного тока: 24, 104, 180 В, что позволяет подключать их к обычным источникам переменного тока с использованием соответствующего выпрямителя.

Параметры			Ед. изм.	Тип Тормоза								
				NEX 05	**NEX 10**	**NEX 16**	**NEX 25**	**NEX 30**	**NEX 50**	**NEX 70**	**NEX 100**	**NEX 160**
Напряжение питания		Un	[В]	24 ,104, 180 В пост.т.								
Мощность		$P_{20°}$	[Вт]	30	50	65	75	110	140	250	250	300
Макс. обороты		$n_{max.}$	$мин^{-1}$	3000								
Тормозной момент		M_h	Nm	50	100	160	250	360	500	700	1000	1600
Масса		m	[кг]	14	20	30	35	39	40	95	110	150
Температура окружения		T	°C	-20 ÷ +45								
Исполнение IP			-	IP 66								
Время * срабатывания	Со стороны постоянного тока	t_{01}	ms	90	150	300	400	500	500	300	500	600
		t_{09}		40	65	110	200	170	170	110	300	500
	Со стороны переменного тока	t_{01}	ms	90	150	300	400	500	500	300	500	600
		t_{09}		Отключение питания со стороны переменного тока вызывает ок. пятикратное увеличение времени торможения $t_{0,9}$ в сравнении с отключением со стороны постоянного тока								

$t_{0,1}$ - время отпуска (от включения постоянного тока до понижения тормозного момента до 10% $M_{nom.}$)

$t_{0,9}$ - время торможения (от выключения тока до достижения 90% M_{nom})

*) Значения времени отпуска и торможения указаны ориентировочно, так как они зависят от конструкции, температуры и способа электропитания.

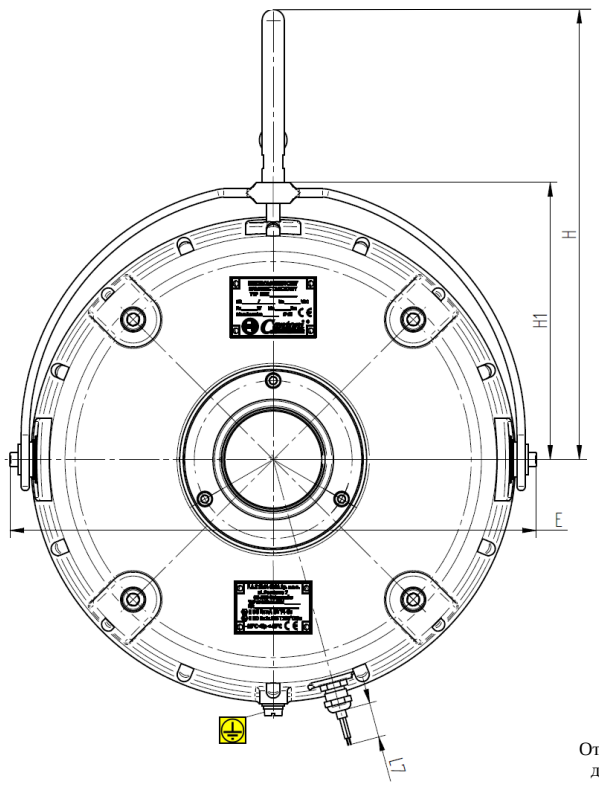

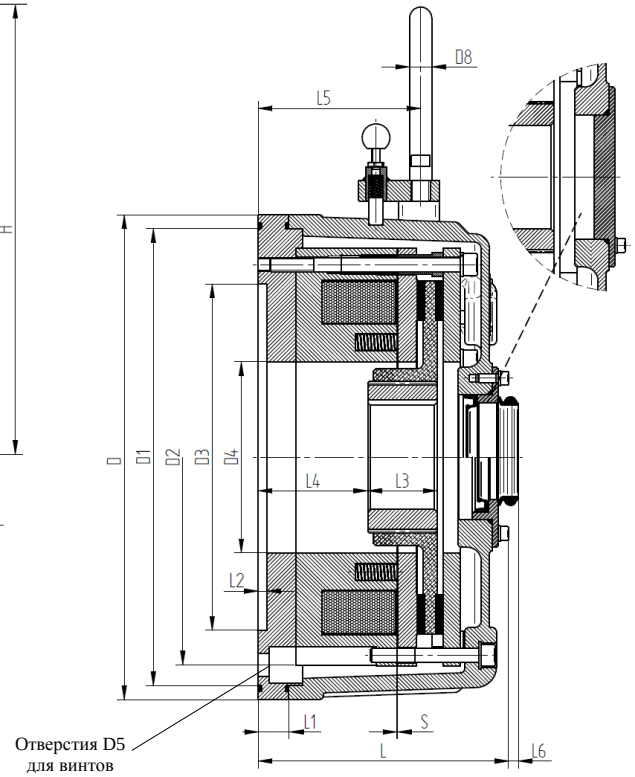

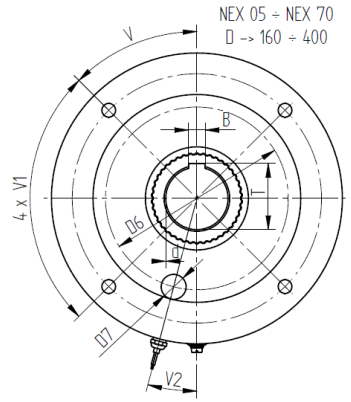

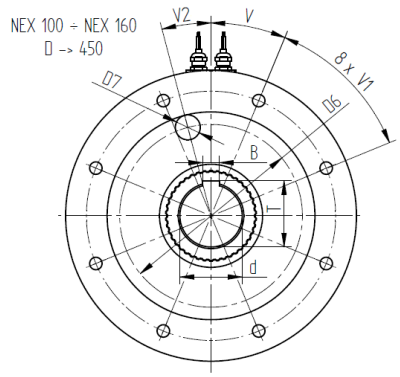

Typ	D	D1	D2	D3	D4	D5	D6	D7	D8	L	L1	L2	L3	L4	L5	L6	L7	H	H1	E	V	V1	V2	$S_{nom.}$	$S_{max.}$	d	d_{max}	B	T
NEX 05	160	145	130	110 H7	44	4 x M8	80	18	10	118	18	4	35	50	57	6	400	150	98	186	45°	90°	20°	$0,2^{\pm 0,05}$	0,5	25 H7	25 H7	8 P9	28,3
NEX 10	200	180	165	130 H7	62	4 x M10	110	18	12	146	18	5	75	44	70	5	400	180	116	225	45°	90°	15°	$0,3^{\pm 0,05}$	0,8	35 H7	35 H7	10 P9	38,3
NEX 16	250	232	215	180 H7	87	4 x M12	144	30	12	140	18	5	35	56	79,5	4	600	206	145	278	45°	90°	15°	$0,4^{\pm 0,05}$	1,0	40 H7	50 H7	12 P9	43,3
NEX 25	300	285	265	230 H7	92	4 x M12	194	30	16	165	20	5	40	76	104	4	850	250	170	332	45°	90°	15°	$0,4^{\pm 0,05}$	1,2	42 H7	50 H7	12 P9	45,3
NEX 30	350	330	300	250 H7	138	4 x M16	194	30	16	181	22	6	50	79	116	4	850	318	194	380	45°	90°	15°	$0,5^{\pm 0,05}$	1,4	42 H7	75 H7	12 P9	45,3
NEX 50	350	330	300	250 H7	138	4 x M16	194	30	16	181	22	6	50	79	116	4	850	318	194	380	45°	90°	15°	$0,5^{\pm 0,05}$	1,4	55 H7	75 H7	16 P9	59,3
NEX 70	400	380	350	300 H7	146	4 x M16	264	30	20	210	24	6	70	79	132	4	1500	500	225	440	45°	90°	15°	$0,6^{\pm 0,05}$	1,1	55 H7	75 H7	16 P9	59,3
NEX 100	450	430	400	350 H7	146	8 x M16	320	30	20	210	30	6	70	80	130	6	1500	640	266	460	22,5°	45°	-	$0,6^{\pm 0,05}$	1,1	55 H7	75 H7	16 P9	59,3
NEX 160	450	430	400	350 H7	170	8 x M16	320	30	20	235	30	6	80	85	152	6	1500	750	480	480	22,5°	45°	-	$0,6^{\pm 0,05}$	15	70 H7	75 H7	20 P9	74,9

***d smакс - за дополнительной доплатой возможность выполнения тормозов со специальным, максимальным диаметром зубчатой втулки**

NEX [ ] [ ] . [ ] [ ] . [ ] **B** [ ] **Нм** **d** [ ] [ ]

МЕХАНИЧЕСКАЯ ВЕЛИЧИНА
05, 10, 16, 25, 30, 50, 70, 100, 160

КОНФИГУРАЦИЯ	
ОСНОВНАЯ (ВЫВОД ПРОВОДА ЧЕРЕЗ ОТВЕРСТИЕ D7)	0
ВЫВОД ПРОВОДА ЧЕРЕЗ ДРОССЕЛЬ	1
ОСНОВНАЯ + ОТВЕРСТИЕ С ШЕВРОННОЙ МАНЖЕТОЙ	2
ВЫВОД ПРОВОДА ЧЕРЕЗ ДРОССЕЛЬ + ОТВЕРСТИЕ С ШЕВРОННОЙ МАНЖЕТОЙ	3

Опции исполнения по желанию заказчика:
- нестандартный диаметр зубчатой втулки тормоза d(h7)
- другие рабочие напряжения работы тормоза (макс. 225V)

ПРИМЕР :

NEX 25 . 30 . 104B 180Нм d42 B
NEX 160 . 23 . 180B 1600Нм d75 P

ДИАМЕТР ЗУБЧАТОЙ ВТУЛКИ d(h7)

ТЕРМИЧЕСКАЯ ЗАЩИТА	
БИМЕТАЛЛИЧЕСКАЯ	B
ПОЗИСТОРНАЯ	P

НОМИНАЛЬНЫЙ ТОРМОЗНОЙ МОМЕНТ [Нм]								
NEX 05	**NEX 10**	**NEX 16**	**NEX 25**	**NEX 30**	**NEX 50**	**NEX 70**	**NEX 100**	**NEX 160**
50	100	160	250	360	500	700	1000	1600
35	75	120	180	270	420	600	900	1300
25	50	75	120		360		800	1050

РАБОЧЕЕ НАПРЯЖЕНИЕ [В]
24 , 104 , 180

ОСНАЩЕНИЕ	
ОСНОВНОЕ	0
РЫЧАГ РУЧНОГО ОТПУСКА	1
МИКРОСОЕДИНИТЕЛЬ (ПРОВЕРКА СРАБАТЫВАНИЯ)	2
РЫЧАГ РУЧНОГО ОТПУСКА + МИКРОСОЕДИНИТЕЛЬ (ПРОВЕРКА СРАБАТЫВАНИЯ) ТЕРМИЧЕСКАЯ ЗАЩИТА	3

Производитель сохраняет за собой право вносить изменения в ходе совершенствования конструкции.
Возможность специального исполнения по согласованию с производителем.