ЯЩИКИ МЕТАЛЛИЧЕСКИЕ ИНСТРУМЕНТАЛЬНЫЕ

SK 623, SK 646

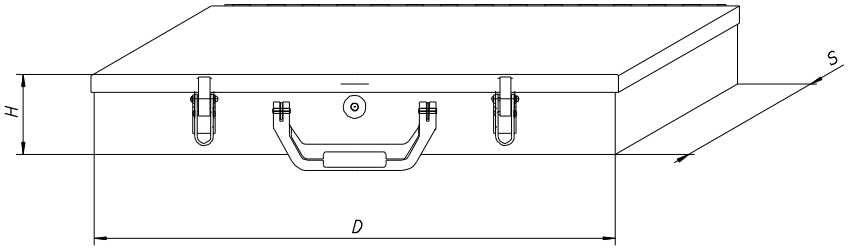

SK 23, SK 709

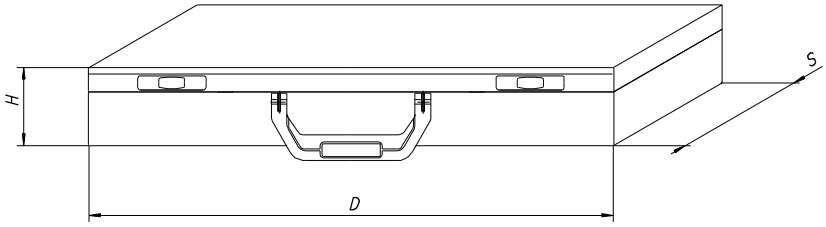

Модель	Габаритные размеры (мм)		
	D	S	H
SK 623	436	333	66
SK 646	436	333	133
SK 23	448	342	67
SK 709	340	234	67

ПЛАСТИКОВЫЕ КОНТЕЙНЕРЫ SBe
для инструментальных ящиков

Размеры контейнеров (мм)

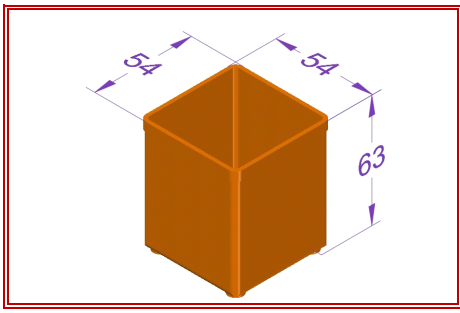

SB3e

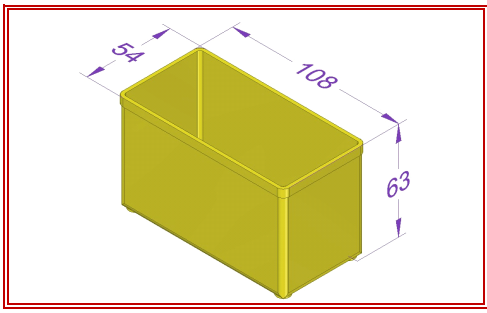

SB4e

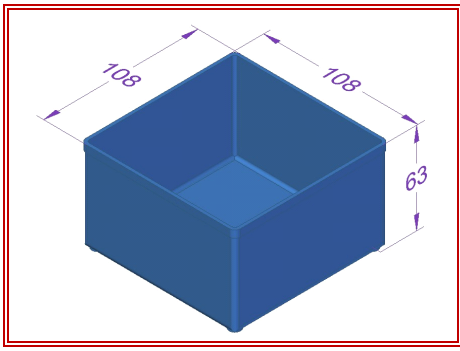

SB5e

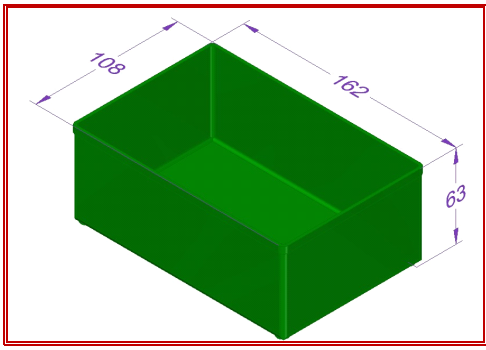

SB6e

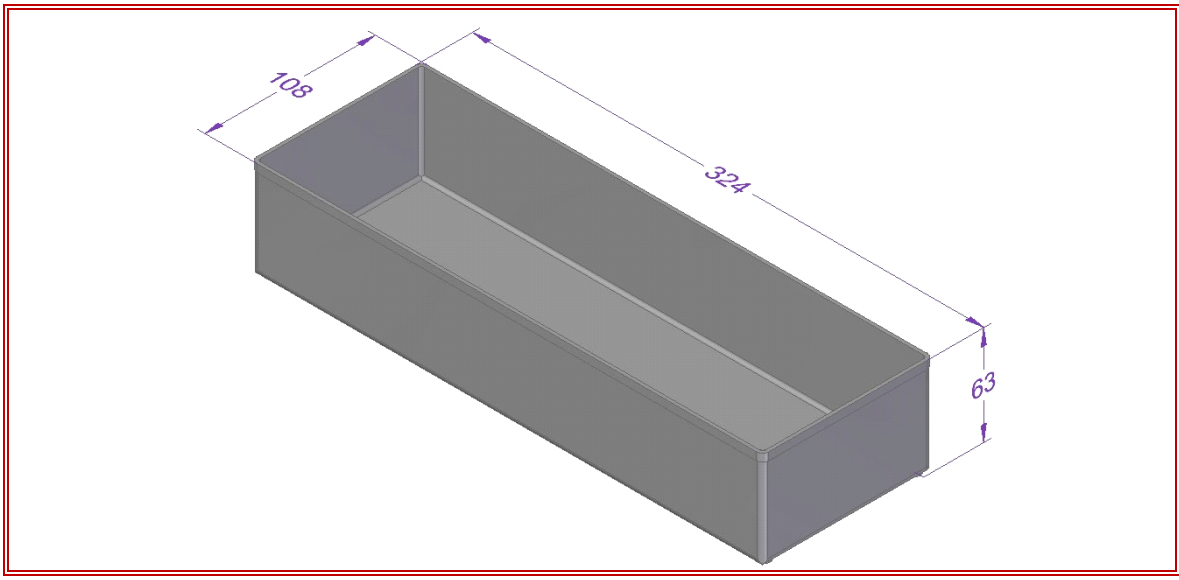

SB7e

ЯЩИКИ МЕТАЛЛИЧЕСКИЕ ИНСТРУМЕНТАЛЬНЫЕ
SK 623 SBe, SK 23 SBe
с вариантами укладки контейнеров

Модель ящика	Варианты укладки	Количество контейнеров (шт.)					
		SB3e	SB4e	SB5e	SB6e	SB7e	Σ
SK623 SBe14 SK23 SBe14	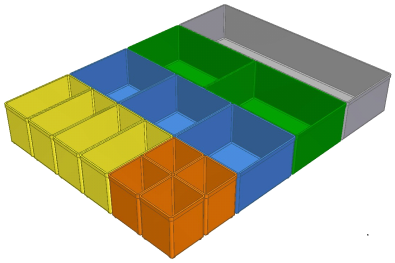	4	4	3	2	1	14
SK623 SBe18 SK23 SBe18	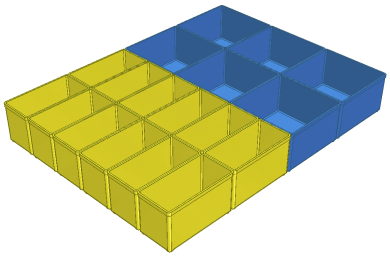	---	12	6	---	---	18
SK623 SBe20 SK23 SBe20	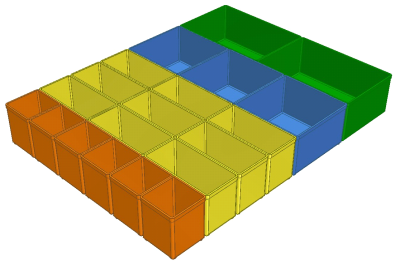	6	9	3	2	---	20
SK623 SBe23 SK23 SBe23	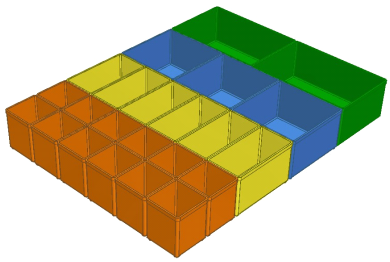	12	6	3	2	---	23
SK623 SBe24 SK23 SBe24	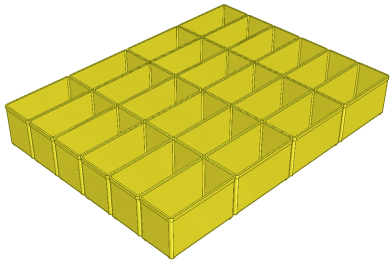	---	24	---	---	---	24

ЯЩИКИ МЕТАЛЛИЧЕСКИЕ ИНСТРУМЕНТАЛЬНЫЕ
SK 646 SBe
с вариантами укладки контейнеров*

Модель ящика	Варианты укладки	Количество контейнеров (шт.)					
		SB3e	SB4e	SB5e	SB6e	SB7e	Σ
SK646 SBe46	1-ый уровень: 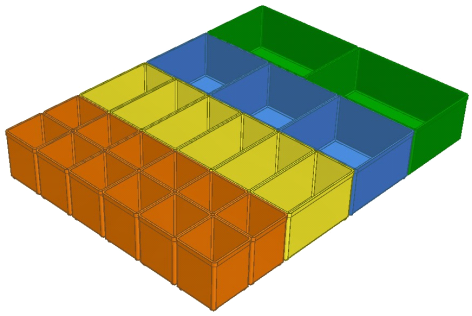	12	6	3	2	---	23
	2-ой уровень: 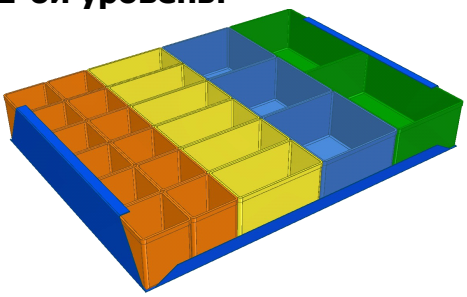	12	6	3	2	---	23

*** - для каждого уровня, возможны любые варианты укладки, используемые для SK 623 SBe, SK 23 SBe**

ЯЩИКИ МЕТАЛЛИЧЕСКИЕ ИНСТРУМЕНТАЛЬНЫЕ
SK 709 SBe
с вариантами укладки контейнеров

Модель ящика	Варианты укладки	Количество контейнеров (шт.)					
		SB3e	SB4e	SB5e	SB6e	SB7e	Σ
SK709 SBe09	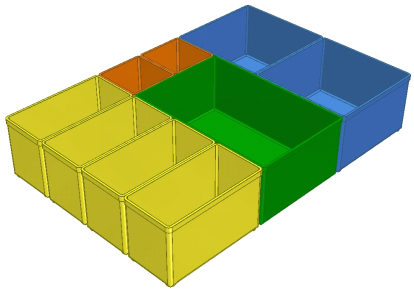	2	4	2	1	---	9
SK709 SBe09 A	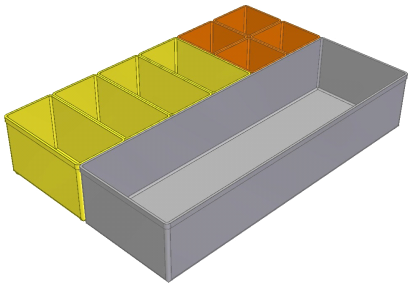	4	4	---	---	1	9
SK709 SBe16	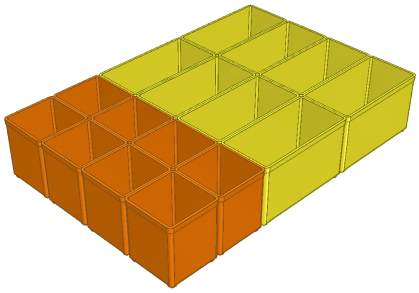	8	8	---	---	---	16
SK709 SBe18	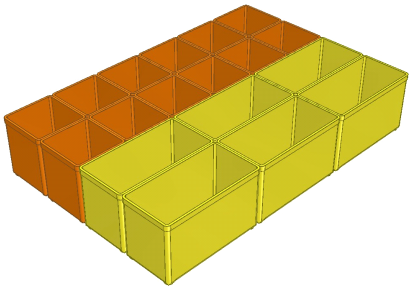	12	6	---	---	---	18
SK709 SBe24	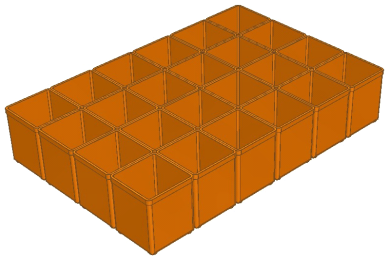	24	---	---	---	---	24